Concept

CONCEPT PUFFERTÁROLÓK

CONCEPT

www.conceptvilaga.hu

CONCEPT 0WT PUFFERTÁROLÓ

CONCEPT 0WT PUFFERTÁROLÓ

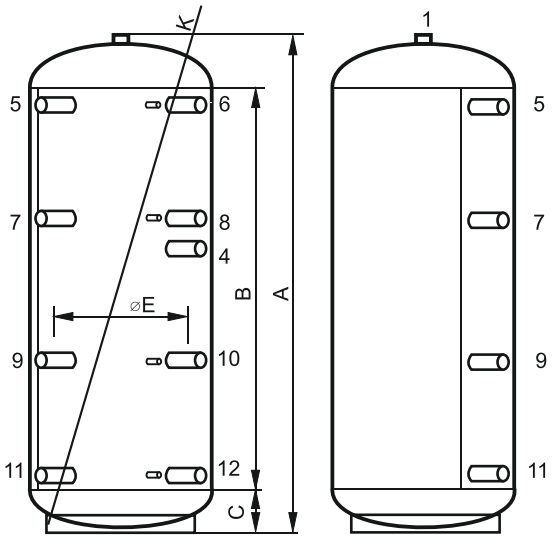

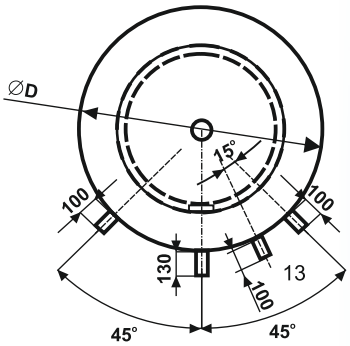

Jellemzők

- Hegesztett, **3mm vastag acélból készült** fűtési puffer tartály hőcserélő nélkül (0WT)
- 8 db szabadon felhasználható 1 1/2" méretű csonk a köpenytéren
- Belépő csonkoknál belső terelőlemez (5 és 12 jelű csonkok)
- 4 db 1/2" méretű csonk a hőmérők és érzékelők elhelyezésére
- 1" méretű légtelenítő csonk a tartály tetején
- 1 1/2"-os csonk elektromos fűtőpatron utólagos beépítéséhez (opció)
- Szigetelés: zipzározható, 100mm habosított PE, 16kg/m³, ragasztott takaróponyva borítással (külön rendelendő!)
- Maximális üzemi nyomás: 3 bar
- Próbanyomás: 5 bar
- Üzemi hőmérséklet: 95°C
- Rendelhető: szigeteléssel, vagy szigetelés nélkül
- **Méretválaszték: 300, 500, 750, 1000** (kétféle átmérőben), **1500 és 2000 liter**

Bekötési séma

Jel	Funkció	Csonk típus 300-as tároló	Csonk típus 500-as tárolótól
1	Légtelenítés	G 1”	G 1”
4	Elektromos fűtőpatron helye	G 6/4”	G 6/4”
5	Kazán előremenő	G 1”	G 6/4”
6	Fűtési előremenő	G 1”	G 6/4”
7	Szabad csonk	G 1”	G 6/4”
8	Szabad csonk	G 1”	G 6/4”
9	Szabad csonk	G 1”	G 6/4”
10	Szabad csonk	G 1”	G 6/4”
11	Kazán visszatérő	G 1”	G 6/4”
12	Fűtés visszatérő	G 1”	G 6/4”
13	Érzékelő és hőmérő csonkok	G 1/2”	G 1/2”

Megnevezés	Jel	ME	0WT-0300-00	0WT-0500-00	0WT-0750-00	0WT-1000-00	0WT1000-10	0WT-1500-00	0WT-2000-00
Űrtartalom		liter	300	500	750	1000	1000	1500	2000
Teljes magasság	A	mm	1810	1780	1900	2170	1980	2060	2310
Palást magasság	B	mm	1510	1400	1510	1750	1510	1510	1770
Alsó fenék magasság	C	mm	130	165	180	185	220	250	250
Tartály átmérő	D	mm	500	650	750	790	850	1000	1100
Billenési sugár	K	mm	1821	1797	1924	2195	2012	2104	2359
Szigetelés vastagság		mm	100	100	100	100	100	100	100
Magasság szigetelve		mm	1860	1830	1950	2220	2030	2110	2360
Átmérő szigetelve		mm	700	850	950	990	1050	1200	1300
Üres tömeg		kg	73	97	120	126	142	194	236

CONCEPT 1WT PUFFERTÁROLÓ

CONCEPT 1WT PUFFERTÁROLÓ

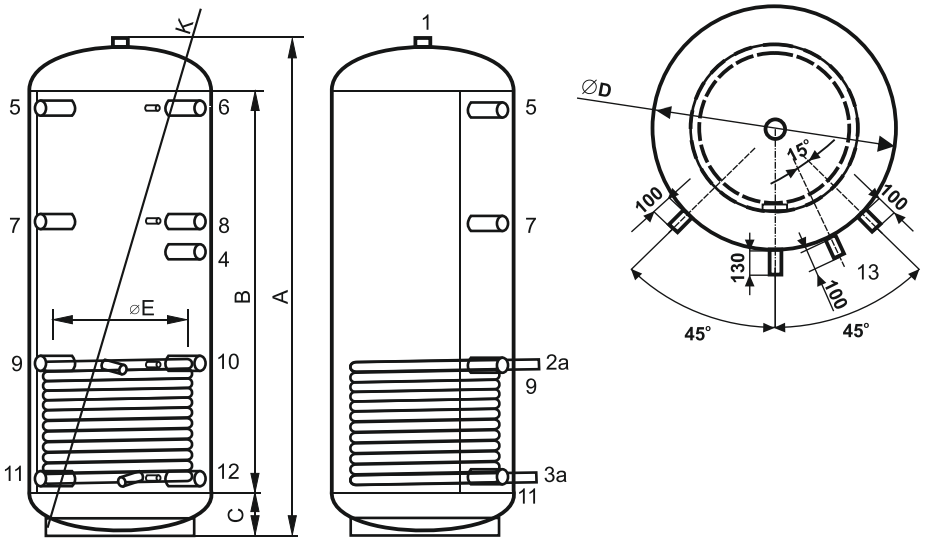

Jellemzők:

- Hegesztett, **3mm vastag acélból készült** fűtési puffer tartály 1 hőcserélővel (1WT)
- 8 db szabadon felhasználható 1 1/2" méretű csonk a köpenytéren
- Belépő csonkoknál belső terelőlemez (5 jelű csonk)
- 4 db 1/2" méretű csonk a hőmérők és érzékelők elhelyezésére
- 1" méretű légtelenítő csonk a tartály tetején
- 1 1/2"-os csonk elektromos fűtőpatron utólagos beépítéséhez (opció)
- Szigetelés: zipzározható, 100mm habosított PE, 16kg/m³, ragasztott takaróponyva borítással (külön rendelendő!)
- Maximális üzemi nyomás: 3 bar
- Próbanyomás: 5 bar
- Üzemi hőmérséklet: 95°C
- Rendelhető: szigeteléssel, vagy szigetelés nélkül
- **Méretválaszték: 300, 500, 750, 1000** (kétféle átmérőben), **1500 és 2000 liter**

Bekötési séma

Jel	Funkció	Csonk típus 300-as tároló	Csonk típus 500-as tárolótól
1	Légtelenítés	G 1”	G 1”
2a	Napkollektor (előremenő)	G 1”A	G 1”A
3a	Napkollektor (visszatérő)	G 1”A	G 1”A
4	Elektromos fűtőpatron helye	G 6/4”	G 6/4”
5	Kazán előremenő	G 1”	G 6/4”
6	Fűtési előremenő	G 1”	G 6/4”
7	Szabad csonk	G 1”	G 6/4”
8	Szabad csonk	G 1”	G 6/4”
9	Szabad csonk	G 1”	G 6/4”
10	Szabad csonk	G 1”	G 6/4”
11	Kazán visszatérő	G 1”	G 6/4”
12	Fűtés visszatérő	G 1”	G 6/4”
13	Érzékelő és hőmérő csonkok	G 1/2”	G 1/2”

Megnevezés	Jel	ME	1WT-0300-00	1WT-0500-00	1WT-0750-00	1WT-1000-00	1WT1000-10	1WT-1500-00	1WT-2000-00
Űrtartalom		liter	300	500	750	1000	1000	1500	2000
Teljes magasság	A	mm	1810	1780	1900	2170	1980	2060	2310
Palást magasság	B	mm	1510	1400	1510	1750	1510	1510	1770
Alsó fenék magasság	C	mm	130	165	180	185	220	250	250
Tartály átmérő	D	mm	500	650	750	790	850	1000	1100
Fűtőspirál átmérő	E	mm	400	510	650	600	690	800	940
Billenési sugár	K	mm	1821	1797	1924	2195	2012	2104	2359
Fűtőspirál hossza		m	1x11	1x15	1x20	1x24	1x24	1x30	1x33
Fűtőspirál felülete		m2	1x1,1	1x1,5	1,2	1x2,6	1x2,4	1x3	1x3,3
Szigetelés vastagság		mm	100	100	100	100	100	100	100
Magasság szigetelve		mm	1860	1830	1950	2220	2030	2110	2360
Átmérő szigetelve		mm	700	850	950	990	1050	1200	1300
Üres tömeg		kg	96	153	196	212	231	306	356

CONCEPT 2WT PUFFERTÁROLÓ

CONCEPT 2WT PUFFERTÁROLÓ

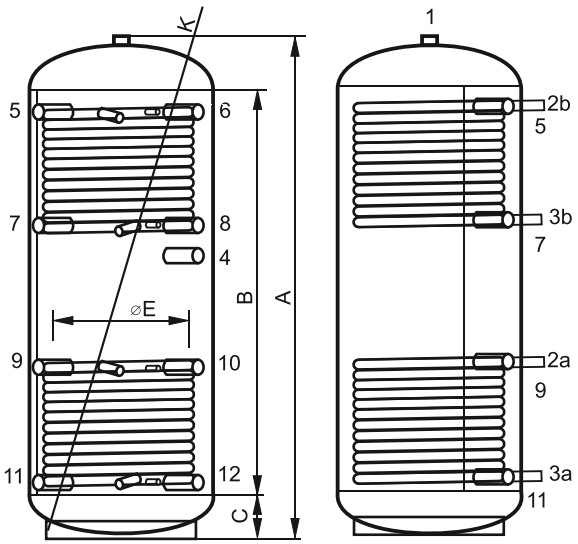

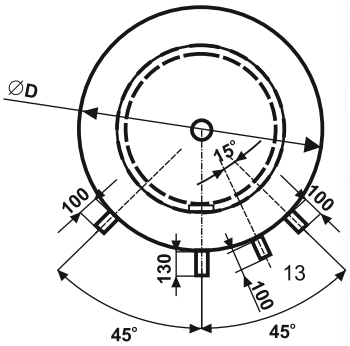

Jellemzők

- Hegesztett, **3mm vastag acélból készült** fűtési puffer tartály 2 hőcserélővel (2WT)
- 8 db szabadon felhasználható 1 1/2" méretű csonk a köpenytéren
- 4 db 1/2" méretű csonk a hőmérők és érzékelők elhelyezésére
- 1" méretű légtelenítő csonk a tartály tetején
- 1 1/2"-os csonk elektromos fűtőpatron utólagos beépítéséhez (opció)
- Szigetelés: zipzározható, 100mm habosított PE, 16kg/m³, ragasztott takaróponyva borítással (külön rendelendő!)
- Maximális üzemi nyomás: 3 bar
- Próbanyomás: 5 bar
- Üzemi hőmérséklet: 95°C
- Rendelhető: szigeteléssel, vagy szigetelés nélkül
- **Méretválaszték: 300, 500, 750, 1000** (kétféle átmérőben), **1500 és 2000 liter**

Bekötési séma

Jel	Funkció	Csonk típus 300-as tároló	Csonk típus 500-as tárolótól
1	Légtelenítés	G 1”	G 1”
2a	Napkollektor (előremenő)	G 1”A	G 1”A
3a	Napkollektor (visszatérő)	G 1”A	G 1”A
2b	Gázkazán előremenő	G 1”A	G 1”A
3b	Gázkazán visszatérő	G 1”A	G 1”A
4	Elektromos fűtőpatron helye	G 6/4”	G 6/4”
5	Kazán előremenő	G 1”	G 6/4”
6	Fűtési előremenő	G 1”	G 6/4”
7	Szabad csonk	G 1”	G 6/4”
8	Szabad csonk	G 1”	G 6/4”
9	Szabad csonk	G 1”	G 6/4”
10	Szabad csonk	G 1”	G 6/4”
11	Kazán visszatérő	G 1”	G 6/4”
12	Fűtés visszatérő	G 1”	G 6/4”
13	Érzékelő és hőmérő csonkok	G 1/2”	G 1/2”

Megnevezés	Jel	ME	2WT-0300-00	2WT-0500-00	2WT-0750-00	2WT-1000-00	2WT1000-10	2WT-1500-00	2WT-2000-00
Űrtartalom		liter	300	500	750	1000	1000	1500	2000
Teljes magasság	A	mm	1810	1780	1900	2170	1980	2060	2310
Palást magasság	B	mm	1510	1400	1510	1750	1510	1510	1770
Alsó fenék magasság	C	mm	130	165	180	185	220	250	250
Tartály átmérő	D	mm	500	650	750	790	850	1000	1100
Fűtőspirál átmérő	E	mm	400	510	650	600	690	800	940
Billenési sugár	K	mm	1821	1797	1924	2195	2012	2104	2359
Fűtőspirál hossza		m	2x11	2x15	2x20	2x24	2x24	2x30	2x33
Fűtőspirál felülete		m2	1x1,1	1x1,5	1,2	1x2,6	1x2,4	1x3	1x3,3
Szigetelés vastagság		mm	100	100	100	100	100	100	100
Magasság szigetelve		mm	1860	1830	1950	2220	2030	2110	2360
Átmérő szigetelve		mm	700	850	950	990	1050	1200	1300
Üres tömeg		kg	118	125	158	172	186	250	296

HÁROM BEÉPÍTÉSI PÉLDA

1. példa

Hőtermelők: szilárd tüzelésű kazán és nem kondenzációs gázkazán. Hő fogyasztók: egy magas hőmérsékletű (pl.: radiátor) és egy kevert (pl.: padlófűtés) kör. A fenti kapcsolás csak abban az esetben alkalmazható, ha mindegyik kör és kazán rákötött ugyanarra a zárt fűtési rendszerre (közös a víztér).

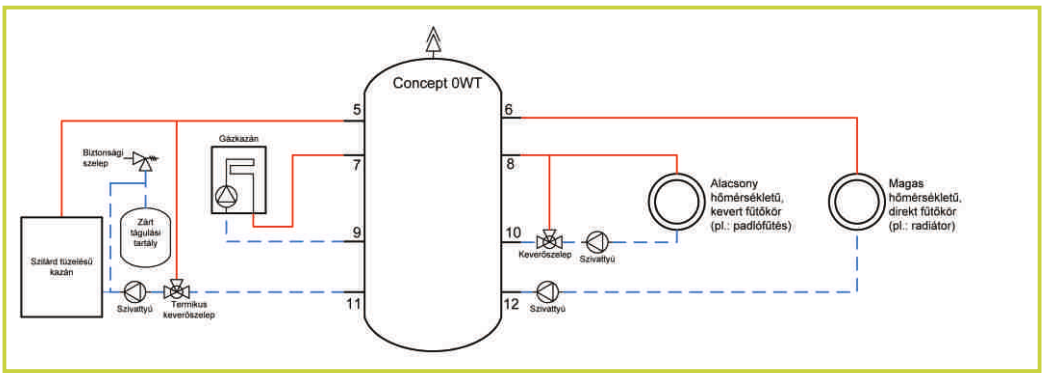

2. példa

Hőtermelők: szilárd tüzelésű kazán, nem kondenzációs gázkazán plusz szolár fűtés rásegítés. Hő fogyasztók: egy magas hőmérsékletű (pl.: radiátor) és egy kevert (pl.: padlófűtés) kör. A fenti kapcsolás csak abban az esetben alkalmazható, ha mindegyik kör és kazán rákötött ugyanarra a zárt fűtési rendszerre (közös a víztér). A szolár kör vize nem keveredhet a többi körrel, ezért ezt a pufferben elhelyezett alsó hőcserélőbe vezetjük.

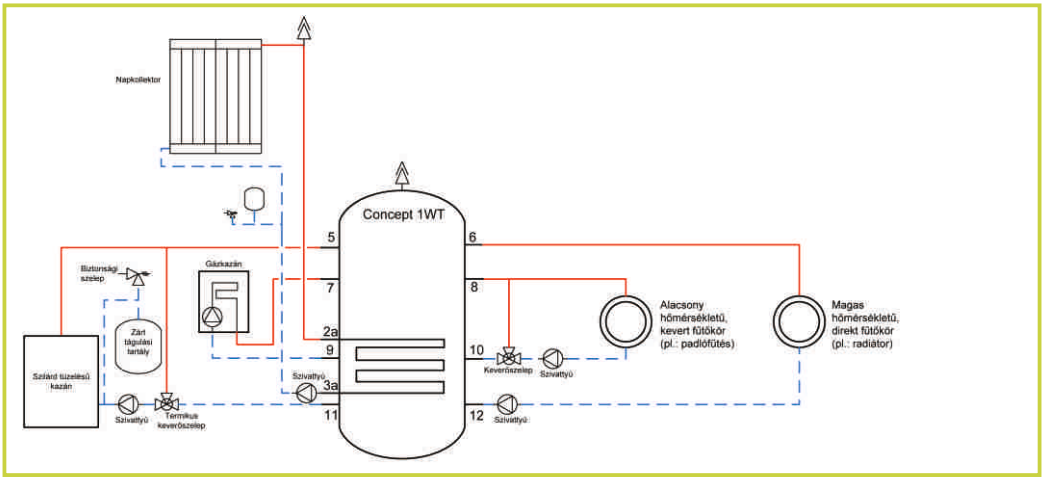

3. példa

Hőtermelők: szilárd tüzelésű kazán, nem kondenzációs gázkazán plusz szolár fűtés rásegítés. Hő fogyasztók: egy magas hőmérsékletű (pl.: radiátor) és egy kevert (pl.: padlófűtés) kör. A fenti kapcsolás csak abban az esetben alkalmazható, ha a fűtési körök és a gázkazán rákötött ugyanarra a zárt fűtési rendszerre (közös a víztér). A szolár kör vize nem keveredhet a többi körrel, ezért ezt a pufferben elhelyezett alsó hőcserélőbe vezetjük. A szilárd tüzelésű kazán vize szintén nem keveredhet be, mert a készülék csak nyílt rendszerbe építhető, ennek vizét a pufferben elhelyezett felső hőcserélőbe vezetjük.

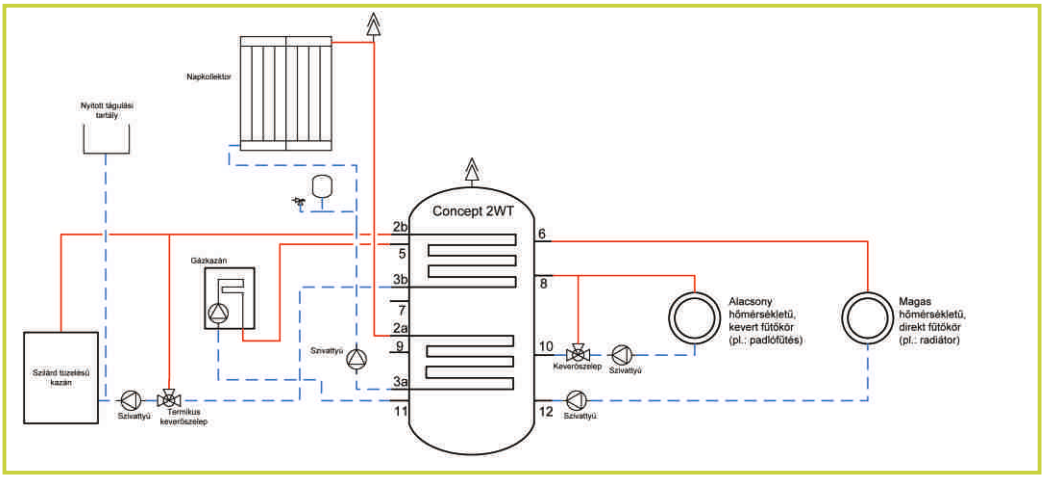

CONCEPT

Concept termékeink:

www.conceptvilaga.hu

SZAKÁRUHÁZAINK:

Budapest XI. Hunyadi J. u.15. ■ Fogarasi Kft.■ Tel.: 1/481-0475
Budapest XIII. Reitter F. u.164. ■ Fogarasi Kft. ■ Tel.: 1/9000-686
Budapest XIV. Fogarasi út 9. ■ Fogarasi Kft. ■ Tel.: 1/383-8637
Budapest XIX. Vas Gereben u. 4. ■ Fogarasi Kft. ■ Tel.: 1/348-7000
Budaörs Petőfi Sándor u. 71. ■ Fogarasi Kft. ■ Tel.: 23/416-390
Cegléd, Külső-Kátai út 35/A ■ Szido Kft. ■ Tel.: 53/314-595
Debrecen, Kassai út 129. ■ DeGéP Kft. ■ Tel.: 52/532-783
Eger, Kistályai út 4. ■ MiGéP Kft. ■ Tel.: 36/200-047
Kecskemét, Kurucz krt. 28. ■ Plan Zrt. ■ Tel.: 76/481-716
Kistarcsa, Szabadság u. 16. ■ Fogarasi Kft. ■ Tel.: 28/506-820

www.conceptvilaga.hu

Miskolc, Huszár u. 2. ■ MiGéP Kft. ■ Tel.:46/507-518
Mohács, Eszéki út 4-2. ■ Plan Zrt. ■ Tel.: 69/322-621
Nyíregyháza, Debreceni út 106/b. ■ MiGéP Kft. ■ Tel.: 42/460-195
Pécs, Hengermalom u. 1. ■ Plan Zrt. ■ Tel.: 72/215-829
Siófok, Ipar u. 6. ■ Fogarasi Kft. ■ Tel.: 84/590-290
Szécsény, Bartók Béla u. 2. ■ Fogarasi Kft. ■ Tel.: 32/573-280
Székesfehérvár, Újkúti út 3. ■ Fogarasi Kft. ■ Tel.: 22/513-360
Szekszárd, Rákóczi u. 42. ■ Plan Zrt. ■ Tel.: 74/313-697
Szolnok, Thököly u. 81. ■ Plan Zrt. ■ Tel.: 56/370-770
Szombathely, Sági u. 3. ■ Gravitáció Kft. ■ Tel.: 94/513-490

www.conceptvilaga.hu

Kizárólagos importőr:
GéPéSZ Koordinátor Kft.

Concept