ATMOS

ELGÁZOSÍTÓ KAZÁNOK

A legtöbbet a fából...

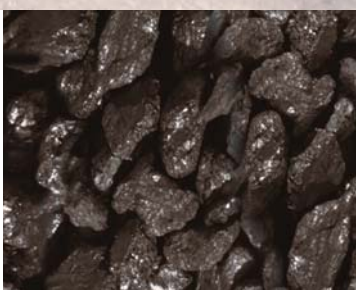

SIKER ÉS TRADÍCIÓ

A Cankař család három generációja

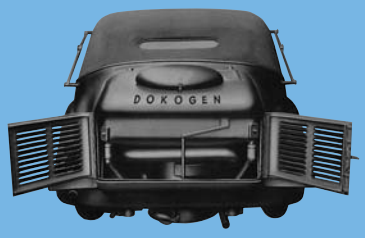

Škoda superba 1942-es modell DOKOGEN fagáz-generátorral

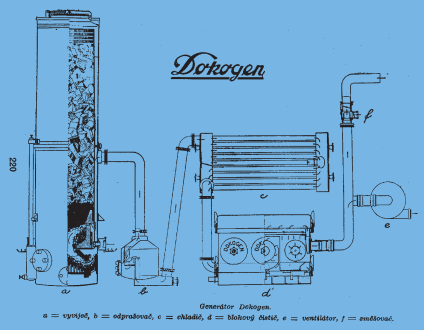

Generátorral DOKOGEN/Vázrajza 1938-ból

1968-as EKONOMIK kazán

Az új gyár ATMOS 3

Atmos év 1945

Az új gyár ATMOS 1

ATMOS

ATMOS 77 év

A cseh ATMOS gyár, manapság Európa egyik legnagyobb fa- és széntüzelésű kazánjainak gyártója. Az ATMOS családi gyárat Csehországban az idősebb Jaroslav Cankař alapította 1935-ban. Kezdetben DOKOGEN márkanéven gépkocsik és hajók elgázosító egységeit gyártották, melyek ugyanazon az elven működtek, mint a modern fatüzelésű kazánok.

1942-től a cég megkezdte az ATMOS márkájú kompresszorok fejlesztését, majd 1945-től a gyártását, melyeket az államosításig az egész világba exportáltak.

Külső cégeknek az államosítás után is sikerült megőrizni a fatüzelésű kazánok, elgázosító egységek, valamint kompresszorok gyártását.

1980-ban a PRAGOTHERM vásáron a cég bemutatta az első fa- és fahulladék elgázosító kazánokat.

1991-ben a cég ismét ATMOS néven újult meg, melyben a fejlesztéseket és a gyártást ifjabb Jaroslav Cankař indította meg. Ezt a Csehországban lezajlott politikai változások tették lehetővé. A mai napig 124 melegvizes kazántípust fejlesztettek ki, melyeken 15 szabadalmat jegyeztettek be. A kazánok egyik első típusa az EKONOMIK volt 1962-ben.

Ma a tulajdonos, Cankař Úr családjának három nemzedéke dolgozik azon, hogy az európai piacot környezetbarát, energiatakarékos, jó minőségű kazánokkal lássák el, kíméljék a környezetet és spóroljanak az energiával.

Termékeinket 49 országba szállítjuk. 2006-ban 31.000 kazánt gyártottunk, a gyár kapacitása 60.000 darab kazán.

MAGAS MINŐSÉGŰ ÉS MEGBÍZHATÓ TERMÉKEK GYÁRTÁSA

Az új gyár ATMOS 2

AZ ATMOS KAZÁN ELŐNYEI

- modern konstrukció
- vezérelt szívóventillátor
- egyszerű begyújtás
- nagy határfok (90 %)
- környezetbarát
- könnyű kezelés és tisztítás
- nagy adagolótér
- hűtőhurok túlfűtés ellen
- a kazán csökkentett teljesítménnyel ventillátor nélkül is működik
- kerámia idomok mikromerevítéssel
- az égetőtér és az adagolótér jó minőségű 6 mm vastag acéllemezből készül
- forgórost mechanika a vegyestüzelésű kazánnál (szén-fa) és az RS típusoknál (fabrikett)

JELENLEGI TERMÉKEINK:

- faelgázosító kazánok
  15 – **100** kW
- fa- és széntüzelésű (vegyes)
  18 – **50** kW
- pelletes kazánok
  15 – **50** kW
- kombinált kazán, fa, pellet, földgáz
  15 – **35** kW
- faelgázosító kazánok fa brikettre
  15 – **35** kW
- pelletes égőfej A 25, A 45
  4 – **45** kW

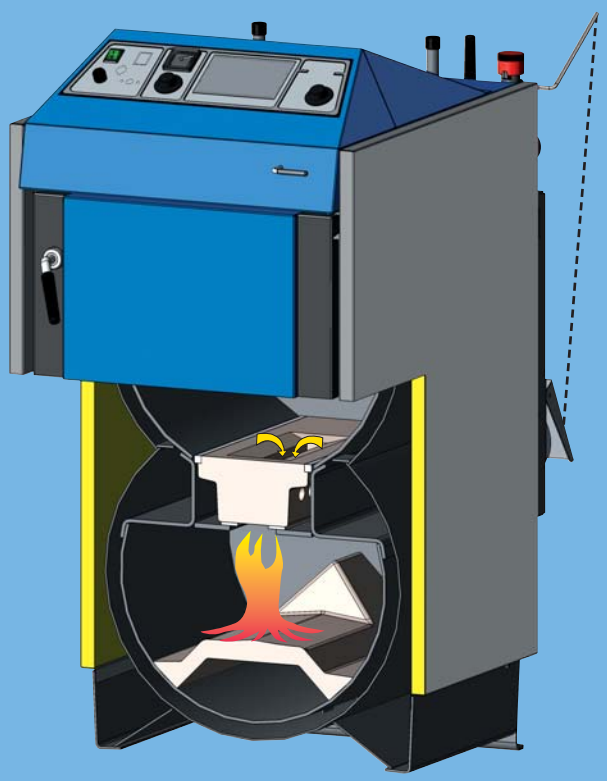

ATMOS Faelgázosíto
DC 18 S, DC 22 S, DC 25 S, DC 32 S, DC 40 SX, DC 50 S

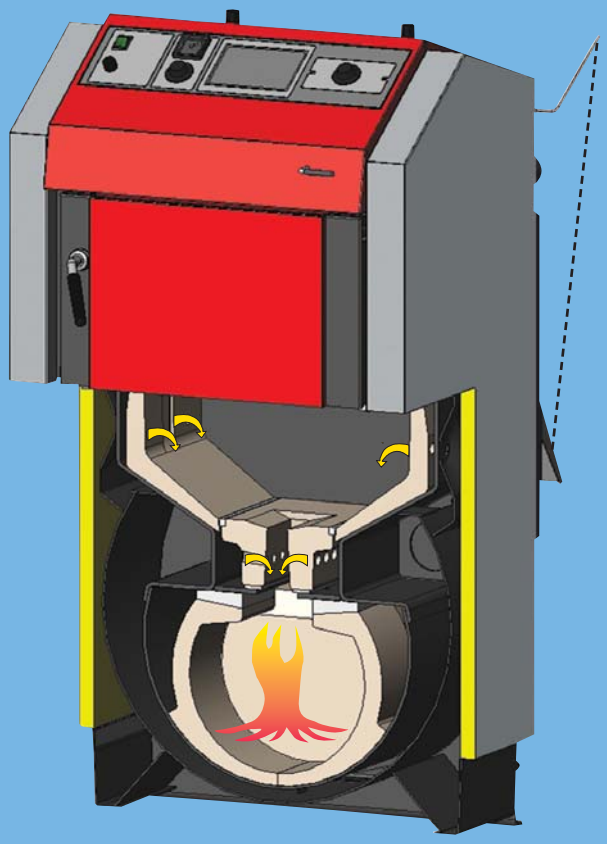

ATMOS Generator
DC 20 GS, DC 25 GS, DC 32 GS, DC 40 GS,
DC 50 GSX, DC 60 GSX, DC 70 GSX

ELŐNYEI FA KAZÁNOK:

ATMOS faelgázosító kazánok
DC 18 S – DC 50 S, DC 15 E – DC 70 S
A faelgázosító kazánok hengeres tűztérrel készülnek, hátsó előmelegített primer és szekunder levegő ellátással, fúvókákkal és alsó tűzálló kerámia elemekkel szereltek.

ATMOS Generátorok
DC 20 GS - DC 70 GSX
Az elgázosító kazán téglalap alakú tűztérrel rendelkezik, mely tűztér oldala speciális tűzálló kerámia burkolattal ellátott. Az alsó részen nyílások vannak a primer és a szekunder levegőnek, valamint fúvókák és a tűzálló kerámia elemek. A DC 50 GSX, DC 60 GSX és a DC 70 GSX nem rendelkezik oldalsó kerámia elemekkel a tűztérben.

Kerámia tűztér = Tökéletes égés

MŰKÖDÉS:

A fa elgázosítása (ellenégetéssel) és a fagáz ezt követő égetése a kerámia tűztérben biztosítja az éghető gázok teljes mértékű elégetését egy elszívóventillátor segítségével valamint levegő hozzáadásával. (kivétel DC 15 E, ventilátor nélkül)

KÖRNYEZETVÉDELEM:

Az ellenégetés és a kerámia tűztér gyakorlatilag tökéletes égést tesznek lehetővé minimális égéstermék mellett. A kazánok teljesítik a cseh Környezetvédelmi Minisztérium 13/2002 sz. irányelvének feltételeit a környezetbarát termék jelölés viseléséhez. A kazánok megfelelnek a CSN EN 303-5 3-as osztályának, ezzel teljesítik az EU normákat.

SZERELÉS:

Az ATMOS kazánok kis mérete és kis tömege könnyebbé teszi a szerelésüket. A kazánt vezérlőtermosztáttal vagy Laddomat 21-gyel kell szerelni a szükséges vezérléshez – a visszatérő víz hőmérséklete min. 65 °C legyen. A kazán üzemi hőmérsékletét szükséges 80 - 90 °C között tartani. Javasolt az úgynevezett puffer-tároló szerelése a kazán rendszerébe. A kazánt lakóhelységbe szerelni nem szabad, csak különálló, jól szellőző helységbe.

ELEKTRONIKU VEZERLÉS ATMOS ACD01-ES EGYSÉGGEL

Panel kialakitás:
Fökapcsoló, biztonsági termosztát, biztosíték 6,3 A, ACD 01 elektronikus vezérlö egység.
Az ACD01-es thermikus vezérlö egység kepés vezérelni a kazánt a kazanköri szivattyút, két fütési kört a hasznalati melegvíz elöállitását és a stolar rendszert. Külön ACD01 vezérlö egységgel is rendelkezö kazán típusok: DC 25 S, DC 32 S, DC 25 GS, DC 32 GS.

ELŐNYEI A KAZÁN SZÉN ÉS FA:

ATMOS Kombi kazánok
C 18 S - C 50 S
A kazánok téglalap alakú tűztérrel rendelkeznek. Hátsó primér levegő adagolással és spedciális mechanikusan forgatható rostéllyal, ahol a szekunder levegő adagolás történik. A középső forgó rostély tartalmazza a kerámia fúvókát. A kazántest alsó részében találhatók a speciális gömbölyű tűzálló elemek.
Az elgázosító kazánok új generációja az ATMOS Kombi, új képet mutat a szén és fatüzelés változatáról. A kombinált kazán a szén és a fatüzelés új jövőjét vetíti elénk. Amennyiben szénnel nem rendelkezünk, fával fűtünk, ha fa nincs, akkor szénnel fűthetünk vagy mindkettőt egyidejűleg égetjük.
Nagy hatásfok = kevés tüzelőanyag szükséglet

KÖRNYEZETVÉDELEM:

A szénelgázosítás sz új ATMOS Kombi kazánban alacsony károsanyag emissziós értéket ér el. Az ATMOS kazán „Környezetkímélő termék" teljesíti a a c 13/2002 MZP CR és az EU követelményeket.
A folyamatos teljesítményszabályozás 81-87 %-os hatásfokkal, jelentős tüzelőanyag megtakarítás ér el. Az ellenégetés és a kerámia tűztér gyakorlatilag tökéletes égést tesz lehetővé, minimális károsanyag termelés mellett. A környezetkímélő adatok a kazán névleges teljesítményekor érhetőek el. A kazánok teljesítik a CSN EN 303-5 standard 3. osztályát.

ÜZEMELTETÉS ÉS KARBANTARTÁS:

Az előírt fűtőanyag 1-es barna diószén és száraz hasábfa. Helyettesítő tüzelőanyagok: barnaszén, britett, fabrikett, szalmabrikett, szemestakarmány. Javasoljuk a szén és a fa együtt égetését. A fűtőanyagot naponta 2-4-ször adagoljuk, a fűtőanyag fajtájától függően, a hamut kiszedni 1-7 naponta szükséges. A szívóventillátor megkönnyíti a begyújtást és minimálisra csökkenti a füst kijutását a kazánba.

A KAZÁN TÍPUSÁNAK KIVÁLASZTÁSA:

- ha főleg szénnel akar fűteni, akkor válassza az **ATMOS Kombi** elgázosító kazánt
- amennyiben fával kíván fűteni, válassza az **ATMOS Faelgázosító** kazánt vagy az **ATMOS Generator** kazánt, a kazánok kiképzése alkalmasabb a fa elégetésére, nagyobb az adagolójuk, hosszabb fát is tudunk égetni benne.

ÁLLTALÁNOS VEZÉRLÉS

Panel kialakítás:
Fökapcsoló, biztonsági termosztát, hőmérő, szabályozó (kazán) termosztát, égéstermék termosztát.
Az elektromechanikus vezérlés egy egyszerü és megbizható megoldás a kazán müködtetésére. |ventillator müködés szabályzó|

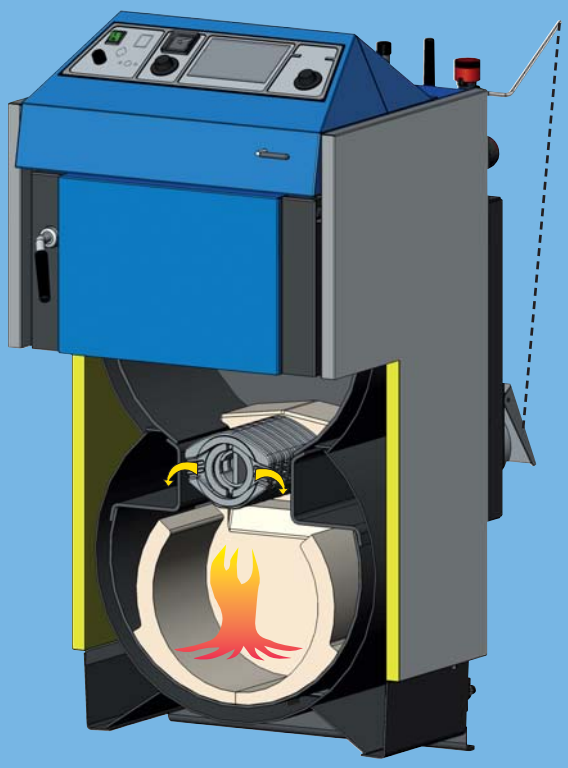

ATMOS Kombi
C 18 S, AC 25 S

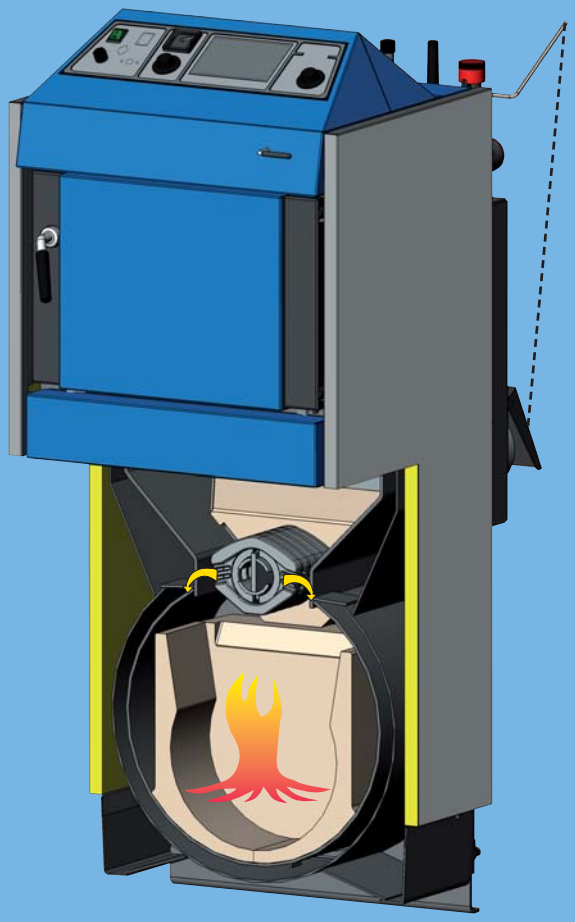

ATMOS Kombi
C 20 S, C 30 S, C 40 S, C 50 S,
AC 35 S, AC 45 S

JAVASOLT BEKÖTÉS

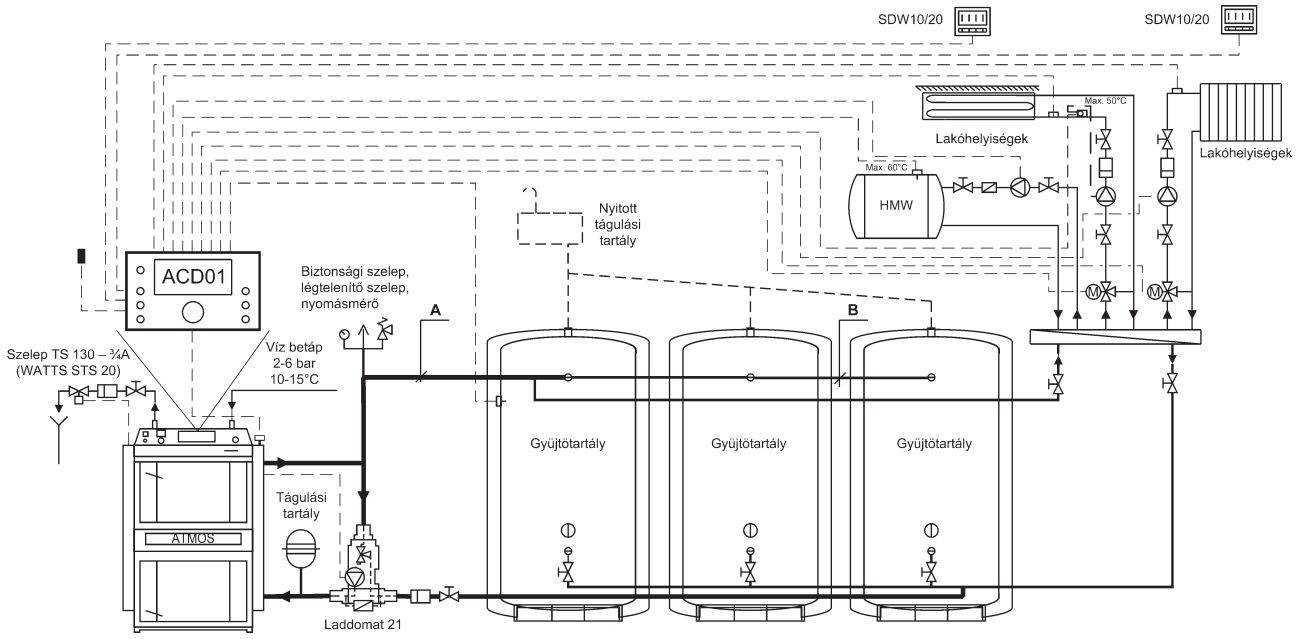

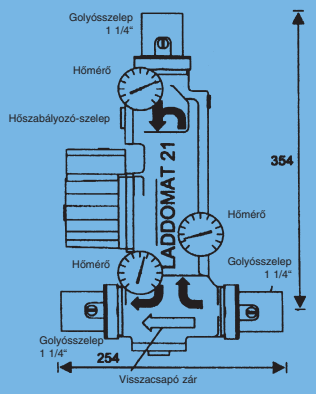

A MAXIMÁLIS KIHASZNÁLÁS ÉS A KAZÁN ÉLETTARMALMÁNAK NÖVELÉSE ÉRDEKÉBEN A MEGTERMELT FORRÓ VIZET GYŰJTSE TARTÁLYBA IGY A KAZÁN TELJES KAPACITÁSSAL TUD MŰKÖDNI.

BEKÖTÉSI VÁZLAT LADDOMAT 21, 22-VEL

A Laddomat 21 szerkezetével helyettesíti az egyes elemekből készített klasszikus bekötést. Részei az öntöttvas test, hőszabályozó szelep szivattyú, visszacsapó zár, golyósszelep és hőmérők. A kazánvíz 78 °C hőmérsékletekor a hőszabályozó szelep kinyitja az adagoló ajtaját. A bekötés Laddomat 21-el lényegesen egyszerűbb, ezért ezt ajánljuk.

A Laddomat 21-et az 50 kW-ig terjedő teljesítményű kazánokhoz javasoljuk.
A Laddomat 22-et az 40-100 kW-ig terjedő teljesítményű kazánokhoz javasoljuk.

MODELL VÁLASZTÉK 2012

ELGÁZOSÍTÓ KAZÁN SZÉNRE ÉS FÁRA

ATMOS Kombi

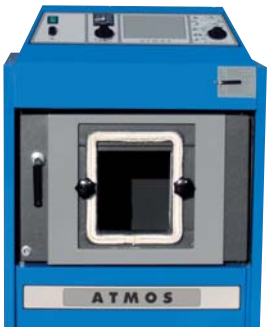

Égatőfej elökszítés kazán ajtóba

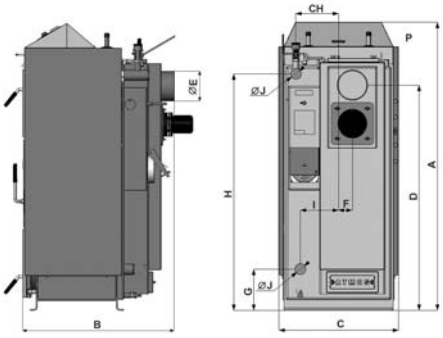

MÉRETEK	C 18 S	C 20 S	C 30 S	C 40 S	C 50 S	AC 25 S	AC 35 S	AC 45 S
A	1180	1420	1420	1420	1420	1180	1420	1420
B	770	770	870	970	1120	770	770	870
C	590	590	590	590	590	590	590	590
D	872	1118	1118	1118	1118	872	1118	1118
E	150 (152)	150 (152)	150 (152)	150 (152)	150 (152)	150 (152)	150 (152)	150 (152)
F	65	70	70	70	70	65	70	70
G	200	200	200	200	208	200	200	200
H	930	1165	1165	1165	1165	930	1165	1165
CH	220	220	220	220	220	220	220	220
I	190	190	190	190	220	190	190	190
J	6/4″	6/4″	6/4″	2″	2″	6/4″	6/4″	6/4″

MŰSZAKI ADATOK:

TÍPUS KAZÁN ATMOS Kombi		C 18 S	C 20 S	C 30 S	C 40 S	C 50 S	AC 25 S	AC 35 S	AC 45 S
TELJESÍTMÉNYTARTOMÁNY	kW	10-20	17-25	22-32	28-40	35-48	20-26	30-35	32-45
A KÉMÉNY ELŐÍRT HUZATA	Pa	20	23	25	28	28	20	23	25
A KAZÁN TÖMEGE	kg	295	351	395	434	492	297	353	397
VÍZTÉRFOGAT A KAZÁNBAN	l	45	64	70	77	105	45	64	70
AZ ADAGOLÓ TÉRFOGATA	dm^3	66	100	125	150	150	66	100	125
ELEKTROMOS TELJESÍTMÉNY	W	50	50	50	50	50	50	50	50
TÁPFESZÜLTSÉG	V/Hz	230 / 50					230 / 50		
ELŐÍRT TÜZELŐANYAG		**1-ES BARNA** DIÓSZÉN 17-20 MJ/KG[1] FŰTŐÉRTÉKŰ					**1-ES FEKETESZÉN**		
HELYETTESÍTŐ TÜZELŐANYAG		**SZÁRAZ HASÁBFA** 15 - 18 MJ/KG[1] FŰTŐÉRTÉKŰ, KB. 80 - 120 MM - ES ÁTMÉRŐJŰ, 12 - 20 % OS NEDVESSÉGTARTALOMMAL							
FA MAX. HOSSZÚSÁGA	mm	330	330	430	530	530	330	330	430
A VISSZATÉRŐ VÍZ MIN. ÜZEMI HŐMÉRSÉKLETE		65 °C					65 °C		
A KAZÁN HATÁSFOKA AZ ÜZEMI TELJESÍTMÉNY-TARTOMÁNYBAN (%)		83 - 86 %					83 - 86 %		
KAZÁN MINÖSITÉS A CSEH SZABVÁNY SZERINT ČSN EN 303-5		3	3	3	3	3	3 (4)	3	3

FAELGÁZOSÍTO KAZÁN

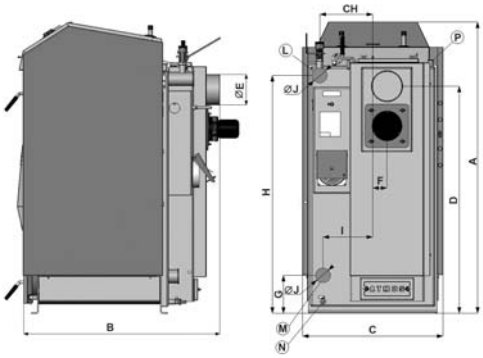

ATMOS Faelgázosíto

MÉRETEK	DC 15 E	DC 18 S	DC 22 S	DC 25 S	DC 32 S	DC 40 SX	DC 50 S	DC 70 S	DC 20 GS	DC 25 GS	DC 32 GS	DC 40 GS	DC 50 GSX	DC 60 GSX	DC 70 GSX
A	1180	1180	1180	1180	1260	1260	1260	1380	1260	1260	1260	1410	1563	1563	1681
B	690	770	970	970	970	970	1170	1170	770	970	970	970	1042	1042	1068
C	590	590	590	590	670	670	670	670	670	670	670	670	678	678	678
D	872	872	872	872	946	946	946	1050	946	946	946	1092	997	997	1054
E	150 (152)	150 (152)	150 (152)	150 (152)	150 (152)	150 (152)	150 (152)	180	150 (152)	150 (152)	150 (152)	150 (152)	150 (152)	150 (152)	180
F	65	65	65	65	75	75	75	90	75	75	75	75	70	70	70
G	200	200	200	200	184	184	180	325	185	185	185	185	184	184	184
H	930	930	930	930	1000	1000	1000	1230	1000	1000	1000	1137	1287	1287	1407
CH	220	220	220	220	256	256	256	-	256	256	256	256	256	256	256
I	190	190	190	190	240	240	240	240	240	240	240	240	256	256	256
J	6/4"	6/4"	6/4"	6/4"	6/4"	6/4"	2"	2"	6/4"	6/4"	6/4"	2"	2"	2"	2"

MŰSZAKI ADATOK:

TÍPUS KAZÁN ATMOS		ATMOS Faelgázosíto								ATMOS Generator						
		DC 15 E	DC 18 S	DC 22 S	DC 25 S	DC 32 S	DC 40 SX	DC 50 S	DC 70 S	DC 20 GS	DC 25 GS	DC 32 GS	DC 40 GS	DC 50 GSX	DC 60 GSX	DC 70 GSX
TELJESÍTMÉNYTARTOMÁNY	kW	10-14,9	14-20	15-22	17-25/27	24-35	28-40	35-49,9	49-70	14-20	17-25	24-32	28-40	35-49	40-60	70
A KÉMÉNY ELŐÍRT HUZATA	Pa	18	20	23	23	24	24	25	30	20	23	25	25	25	28	30
A KAZÁN TÖMEGE	kg	280	265	324	326	366	368	433	515	343	431	436	485	538	537	571
VÍZTÉRFOGAT A KAZÁNBAN	l	45	45	58	58	80	80	89	93	64	80	80	90	120	120	132
AZ ADAGOLÓ TÉRFOGATA	dm^3	66	66	100	100	140	140	180	180	87	125	125	170	210	210	210
FA MAX. HOSSZÚSÁGA	mm	330	330	530	530	530	530	730	730	330	530	530	530	530	530	530
TÜZENLÖANYAG / SZEZON	m^3	15	20	22	25	35	40	50	70	19	25	32	40	50	60	70
HELYETTESÍTŐ TÜZELŐANYAG		**SZÁRAZ HASÁBFA** 15 - 18 MJ/KG[1] FŰTŐÉRTÉKŰ, KB. 80 - 150 MM - ES ÁTMÉRŐJŰ, 12 - 20 % OS NEDVESSÉGTARTALOMMAL														
A VISSZATÉRŐ VÍZ MIN. ÜZEMI HŐMÉRSÉKLETE		65 °C														
A KAZÁN HATÁSFOKA AZ ÜZEMI TELJESÍTMÉNY-TARTOMÁNYBAN (%)		81 - 90														
KAZÁN MINÖSITÉS A CSEH SZABVÁNY SZERINT ČSN EN 303-5		3	3	3 (4)	3 (4)	3 (4)	3 (4)	3 (4)	3	3	3 (4)	3 (4)	3 (4)	3 (5)	3 (4)	3 (4)

ATMOS Generator

ATMOS Generátor kazán a legjobb a fagázra. A fa gáz generátoros kazánokat 1935-től 1945-ig fejlesztették, gépkocsik és hajók számára. (Az elgázosító meghajtó egységek DOKODEN megnevezés alatt készültek.) Jelentős fejlődés és a generátorok gyártása, autók és erőművek számára 1980 és 1985 között volt, amikor Vietnamba exportálták.

ATMOS Generátor kazán, kimagasló technikai teljesítménnyel és emissziós paraméterekkel bír. E terméket a világ összes országába exportálják. Megfelel a legszigorúbb szabály és ökológiai követelményeknek, amelyek 2014 évben hatályba lépnek.

Az ésetö kamra méretei

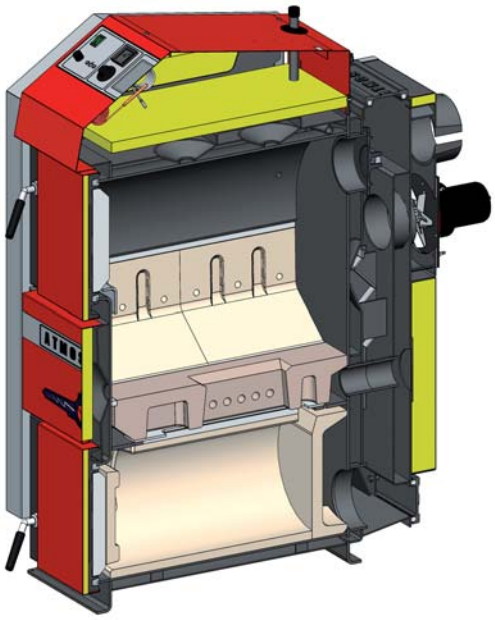

Az égés

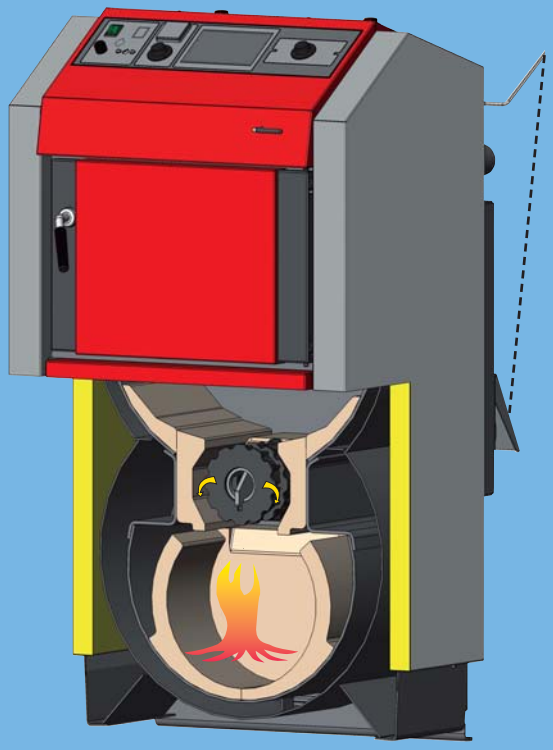

ATMOS - RS

ELŐTÉRBEN AZ ATMOS - RS TÍPUSOK

- speciális elgázosító kazánok: **– fa brikettre**
  – fára
  – fa pelletre
- **DC 24 RS, DC 30 RS**
- **Kerámia tűztér, forgatható öntvény rostéllyal**; előmelegített szekunder levegővel; tökéletes égetés a begyújtástól; gyors teljesítmény elérés
- Az új megoldás lehetővé teszi a brikett és a fa elgázosítását, az öntvény rostély egy kerámia kamrában helyezkedik el
- Könnyű, egyszerű tisztítás; a hamu az alsó kerámia térből könnyen eltávolítható
- Magas hatékonyság
- Modern arculat és versenyképes ár
- **Lehetőség az ATMOS A 25 pelletes égőfej beépítésére** (az égőfej a kazán felső ajtajának helyére építhető)

DC 14 R KAZÁN

- kazán ventillátor nélkül
- előírt tüzelőanyag – hasábfa hossz 250 – 330 mm
- fa brikett ∅ 75 – 100 mm, hossz 200 – 300 mm

DC 24 RS, DC 30 RS KAZÁN

- DC 24 RS kazán:
- szívó ventilátor
- a kazán szívó ventillátorral és csöves hőcserélővel van szerelve (DC 30 RS)
- előírt fűtőanyag – fa brikett
- alkalmazható fűtőanyag – hasábfa 250 – 300 mm hossz – fa pellet ∅ 6-8 mm

DC 24 RS, DC 30 RS
égetőfejjel fa pelletre

ELGÁZOSÍTÓ KAZÁNOK FA BRIKETTRE

ATMOS

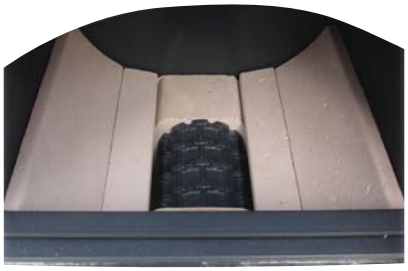

Felső égető kamra

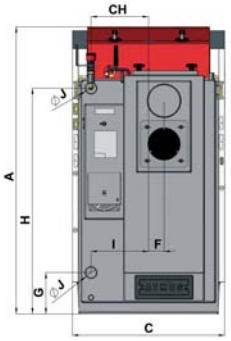

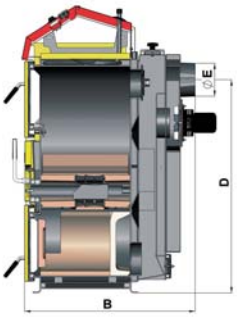

MÉRETEK	DC 14 R	DC 24 RS	DC 30 RS
A	1198	1279	1279
B	694	762	842
C	672	678	678
D	690	949	722
E	150 (152)	150 (152)	150 (152)
F	65	69	69
G	208	184	184
H	933	1005	1005
CH	212	256	256
I	212	256	256
J	6/4"	6/4"	6/4"

MŰSZAKI ADATOK:

TÍPUS KAZÁN ATMOS		DC 14 R	DC 24 RS		DC 30 RS	
TELJESÍTMÉNYTARTOMÁNY	kW	14,9	26	24	32	24
A KÉMÉNY ELŐÍRT HUZATA	Pa	18	22		24	
A KAZÁN TÖMEGE	kg	294	347		375	
AZ ADAGOLÓ TÉRFOGATA	dm^3	65	93		93	
ELŐÍRT TÜZELŐANYAG		**hasábfa hossz**	**brikettre**	pelletre	**brikettre**	pelletre
HELYETTESÍTŐ TÜZELŐANYAG		**brikettre**	**hasábfa hossz**		**hasábfa hossz**	
FA MAX. HOSSZÚSÁGA	mm	330	330		330	
VÍZTÉRFOGAT A KAZÁNBAN	l	45	58		65	
A VISSZATÉRŐ VÍZ MIN. ÜZEMI HŐMÉRSÉKLETE		65 °C	65 °C		65 °C	
A KAZÁN HATÁSFOKA AZ ÜZEMI TELJESÍTMÉNY-TARTOMÁNYBAN		82,1 %	86,6 %		> 90 %	
KAZÁN MINŐSITÉS A CSEH SZABVÁNY SZERINT ČSN EN 303-5		3	3 (4)		3 (4)	

A kazánok fa pelletre is minösítertek.

ČSN
EN 303-5

ATMOS

GYÁRTÓ:

JAROSLAV CANKAŘ A SYN ATMOS
Velenského 487
CZ 294 21 Bělá pod Bezdězem
Cseh Köztársaság
Phone: +420 / 326 / 701 404, 701 414
Fax: +420 / 326 / 701 492
Internet: www.atmos.cz, www.atmos.eu
e-mail: atmos@atmos.cz, atmos@atmos.eu

VISZONTELADÓ:

04/12 HU

THE EUROPEAN REGIONAL DEVELOPMENT FUND AND THE MINISTRY OF INDUSTRY AND TRADE OF THE CZECH REPUBLIC SUPPORT INVESTMENT IN YOUR FUTURE.